GRIFFE UND GRIFFMULDEN

Griffmulden

Seiten 510-515

Griffe, die buchstäblich in der Versenkung verschwinden und nur bei Bedarf erscheinen, und einrastende Griffmulden passen sich unauffällig dem Design der Frontseite an.

- **Bündige Blende - erst auf Fingerdruck schwenkt ein Griff heraus**
- **Schnelle Einloch-Installation für alle Ausführungen**

P2

P1

67

67

MP

Handgriffe

Seiten 516-520

Alle *SOUTHCO®* Griffe, vom leichten Fingergriff bis zum robusten Handgriff, zeichnen sich durch ihre ergonomische Formgebung aus. Sie bieten den sicheren Griff, um Türen, Klappen oder Schubladen zu öffnen und Einschübe zu montieren.

- **Als Standard in vielen Größen und Oberflächen erhältlich**
- **Ergonomische Standardlängen passend zur Größe der Tür, der Schublade oder des Einschubes**

P2 Bündige Griffmulden

Tiefe Griffmulde · Heben oder Ziehen · Einlochmontage

- **Einrast-Installation**
- **2 Größen**

Werkstoff und Oberfläche

Griff und Gehäuse: ABS-Kunststoff, schwarz

Festigkeitsrichtwerte

Maximale statische Last:
Heben und Ziehen: 1300 N

Drücken und Schieben: 450 N

Entflammbarkeit:
UL94-HB oder UL94-V0

Betriebstemperatur:
-50°C bis 60°C

Hinweis

Die angegebenen Festkeitsrichtwerte gehen von einer dicken Stahltür mit einer Stärke von 1.2 aus.

"Klein"

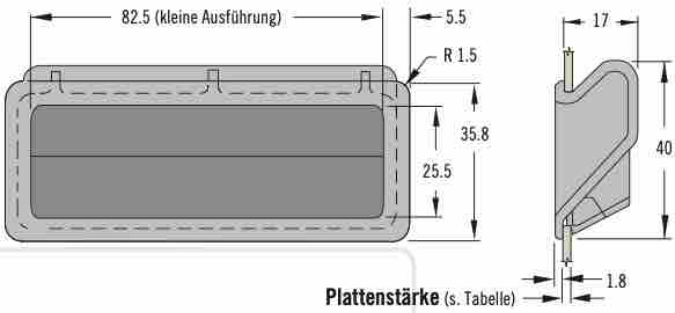

"Groß"

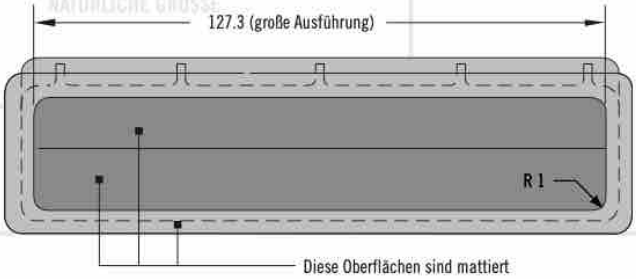

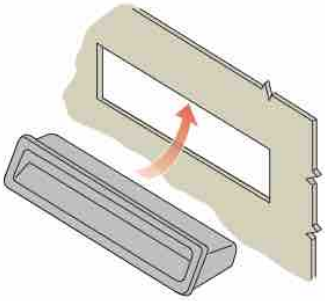

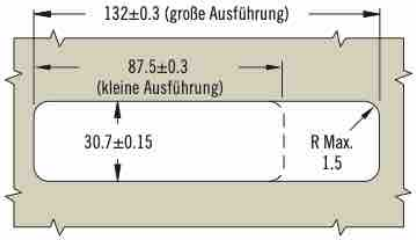

Produktnummer

Siehe Tabelle

Bereich der Plattenstärke		Produktnummer			
		"Klein"		"Groß"	
Min.	Max.	UL94-HB	UL94-V0	UL94-HB	UL94-V0
1.0	1.4	P2-41	P2-41-1	P2-51	P2-51-1
1.4	1.8	P2-42	P2-42-1	P2-52	P2-52-1
1.8	2.1	P2-43	P2-43-1	P2-53	P2-53-1
2.1	2.5	P2-44	P2-44-1	P2-54	P2-54-1

Weitere Optionen erhältlich. Ausführliche Daten, Montageanleitungen und Produktnummern unter

INFO CLIC

www.southco.com/P1

Alle Maße in Millimeter, falls nicht anders angegeben

southco
CONNECT · CREATE · INNOVATE

P2 Abschließbare bündige Griffmulde

Flaches Profil · Anheben oder Ziehen · Einloch-Montage

Typ B-Version (linksschließend) abgebildet

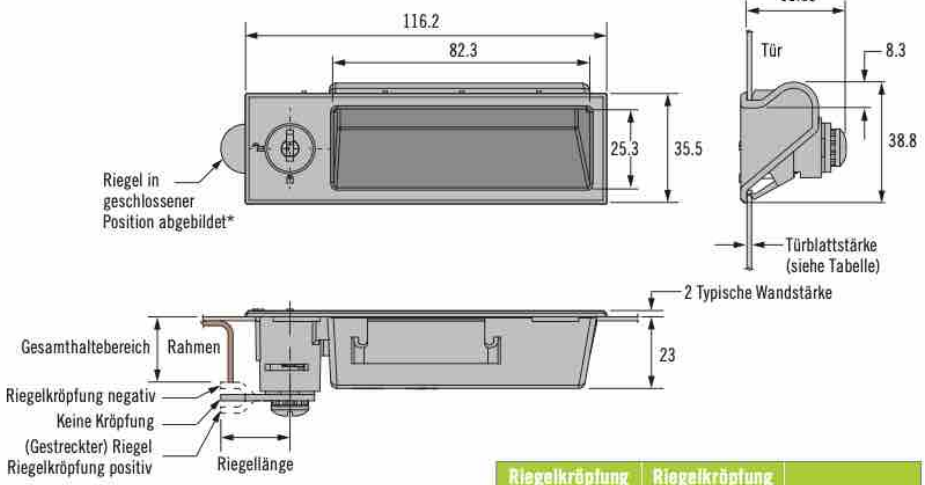

Riegelkröpfung negativ Haltebereich	Riegelkröpfung positiv Haltebereich	Riegelkröpfung
25	25	Keine Kröpfung
21.8	28.2	3.2
18.6	31.4	6.4
15.5	34.5	9.5

* Riegel separat bestellen

Produktnummern der Riegel und Optionen siehe Handbuch Seite 167 oder www.southco.com

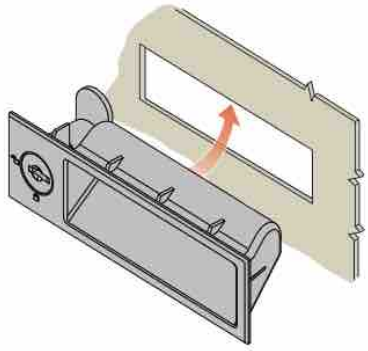

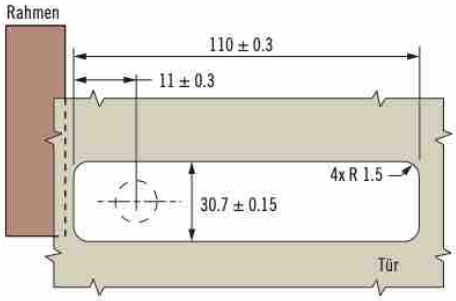

- **Einrast-Installation**
- **Abschließbar**
- **Schließzylinder im Lieferumfang enthalten oder separat zu bestellen**
- **Riegel separat bestellen**

Werkstoff und Oberfläche

Griffmulde: ABS Kunststoff, schwarz

Schließzylinderteile: Zinkdruckguss, pulverbeschichtet. Messing. Stahl, verzinkt. Buna-N

Entflammbarkeit UL94-HB oder UL94-VO (Siehe Tabelle)

Hinweis

Für Griffmulden ohne Schließzylinder, ist der Schließzylinder separat zu bestellen, siehe Seite 158

"Riegel separat bestellen, siehe Seite 167

Bestimmen der Produktnummer

P2 - 4 D M - R L

D Bereich der Türblattstärke
- **1** 1.0 - 1.4
- **2** 1.4 - 1.8
- **3** 1.8 - 2.1
- **4** 2.1 - 2.5

M Werkstoff
- **1** UL94-VO PC/ABS
- **2** UL94-HB ABS

R Schließrichtung
- **1** Typ A (rechtsschließend)
- **2** Typ B (linksschließend)

L Schließzylinder
- **2** Mit Schließzylinder, mit Schlüsselcode CH751 (2 Schlüssel im Lieferumfang)
- **9** Ohne Schließzylinder (siehe Handbuch Seite 183 oder www.southco.com)

Weitere Optionen erhältlich. Ausführliche Daten, Montageanleitungen und Produktnummern unter

INFO CLIC www.southco.com/P2

southco® CONNECT · CREATE · INNOVATE

Alle Maße in Millimeter, falls nicht anders angegeben

P1 Bündige Griffmulden

Tiefe Griffmulde · Heben oder Ziehen · Einlochmontage

- **Direkter Kraftschluss beim Heben**
- **Einloch-Schraubinstallation**

Werkstoff und Oberfläche

Griff und Gehäuse: ABS-Kunststoff, schwarz
Schrauben: Stahl, verzinkt

Festigkeitsrichtwerte

Maximale statische Last:
Heben und Ziehen: 1300 N

Drücken /Schieben: 450 N

Entflammbarkeit:
UL94-HB oder UL94-V0
(Siehe Tabelle)

Betriebstemperatur:
-50°C bis 60°C

Hinweise zur Installation

Montageschrauben im Lieferumfang enthalten.
Liegt die Plattenstärke unterhalb des jeweils genannten Minimalwertes, so ist der feste Sitz des Griffes nicht gewährleistet.
Empfohlenes Drehmoment zum Anziehen der Montageschrauben:
max.= 0.5 N•m

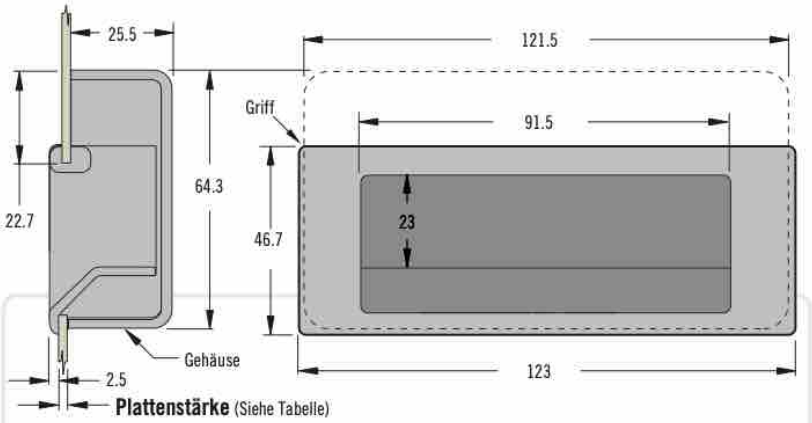

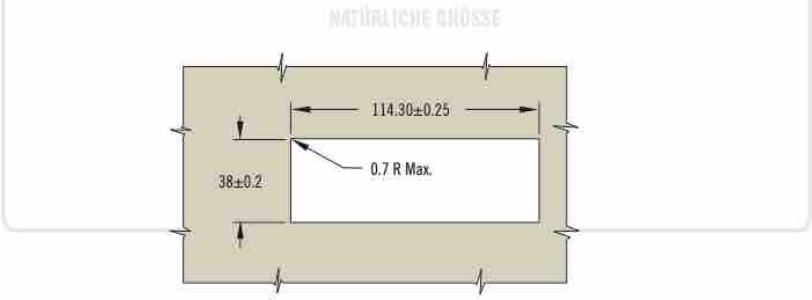

Zwei Gewindeschneidschrauben
6BT (im Lieferumfang)

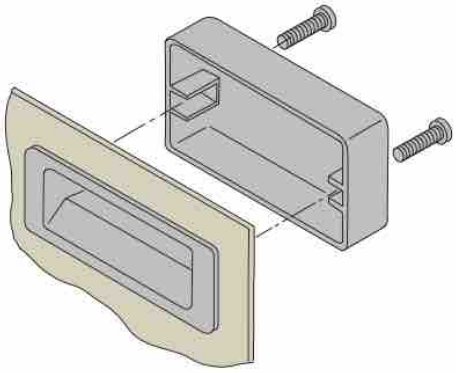

Produktnummer

Siehe Tabelle

Bereich der Plattenstärke		Produktnummer	
Min.	Max.	UL94-HB	UL94-V0
1.0	1.8	P1-30-101-11	P1-31
1.8	3.3	P1-30-103-11	P1-33
3.3	4.8	P1-30-105-11	P1-35
4.8	6.3	P1-30-107-11	P1-37

Weitere Optionen erhältlich. Ausführliche Daten, Montageanleitungen und Produktnummern unter

INFO CLIC

www.southco.com/P1

Alle Maße in Millimeter, falls nicht anders angegeben

southco
CONNECT · CREATE · INNOVATE

MP Point Zugknöpfe

Verdeckte Montage

Knopf

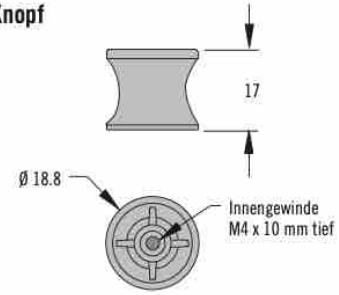

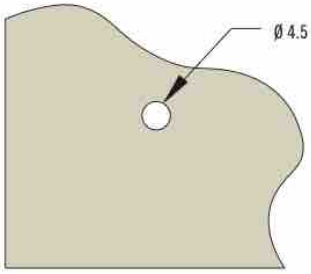

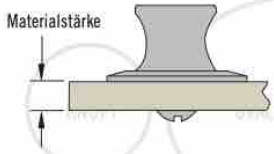

Ovale Blende

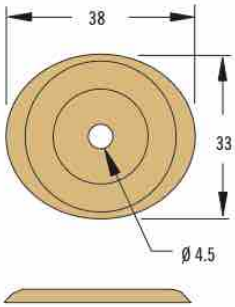

Quadratische Blende

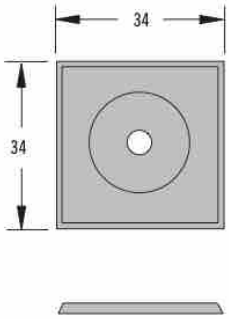

Runde Blende

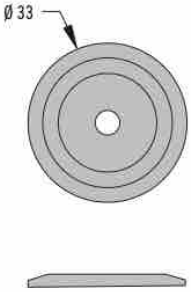

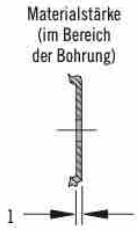

- **Formschönes Design**
- **Flexibel in der Kombination von Oberfläche und Blende**

Werkstoff und Oberfläche

Zinkdruckguss, beschichtet oder schwarz pulverbeschichtet

Hinweise zur Installation

Schrauben nicht im Lieferumfang
Gewindelänge = Plattenstärke plus 6 mm:
Maximales Drehmoment zum Anziehen der Schraube: 1.7 N•m

Im Design passend zum "Point" Schnappverschluss MP auf Seite 228

Bestimmen der Produktnummer

Separate Wahl des Knopfes

S Innengewinde
00 Zoll 8-32
40 Metrisch M4

Produktnummer des Knopfes

MP - 06 - 1 S - F

F Oberfläche
10 Poliert verchromt
20 Satiniert verchromt
30 Vernickelt und gebürstet
40 "Diamant" Messing
50 Pulverbeschichtet, schwarz

Bestimmen der Produktnummer

Separate Wahl der Blende

S Form
10 Ovale Blende
20 Quadratische Blende
30 Runde Blende

Produktnummer der Blende

MP - 06 - 1 S - F

F Oberfläche
10 Poliert verchromt
20 Satiniert verchromt
30 Vernickelt und gebürstet
40 "Diamant" Messing
50 Pulverbeschichtet, schwarz

Weitere Optionen erhältlich. Ausführliche Daten, Montageanleitungen und Produktnummern unter

INFO CLIC

www.southco.com/MP1

southco®
CONNECT · CREATE · INNOVATE

Alle Maße in Millimeter, falls nicht anders angegeben

67 Verdeckte Griffe

Bündige Montage

- **Bündiger Abschluss**

Material und Oberfläche

Serie 10: Kunststoff, schwarz oder Zinkdruckguss, schwarz oder silber

Serien 20 & 40:
Griff: Aluminum, silber oder schwarz pulverbeschichtet
Gehäuse und Spannülse: Kunststoff, schwarz
Schrauben: Edelstahl, passiviert

Festigkeitsrichtwerte

Maximale statische Last:
Serie 10: 620 N - Kunststoff
Serie 10: 1100 N - Metall
Serie 20: 440 N
Serie 40: 580 N

Entflammbarkeit:
Gehäuse & Spannhülsen: UL94-HB
Griff (Serie 10, nur Kunststoff): UL94-V2

Hinweise zur Installation

Zwei Gewindeschneideschrauben M4 x 0.7 (Serie 10, Metall) M4.2 x 1.4 (für alle anderen Ausführungen für Plattenstärken max. 6.4 mm im Lieferumfang).
Für Plattenstärken > 6.4 mm = Plattenstärke + 10 mm

Hinweis

Empfohlenes Drehmoment zum Anziehen der Montageschrauben:
Alle Versionen ausser Serie 10 Metall = 0.5 N·m

Serie 10 Metall = 2.5 N·m

Serie 10 Kunststoff

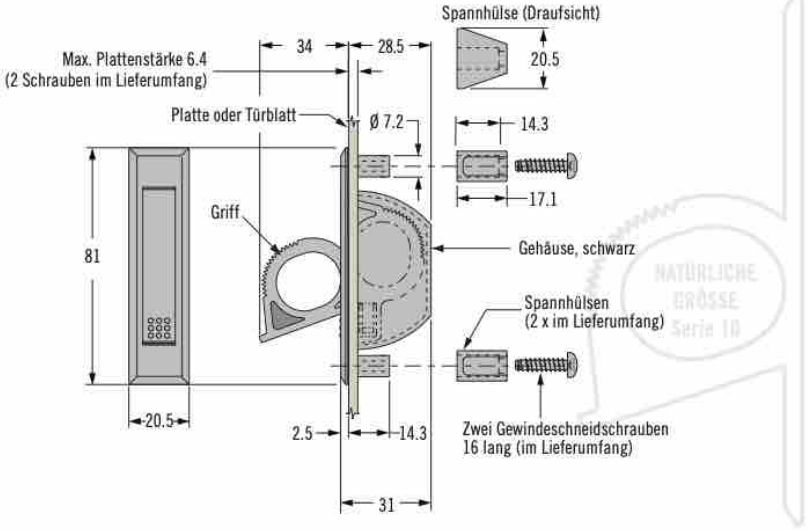

Serie 10 Metall

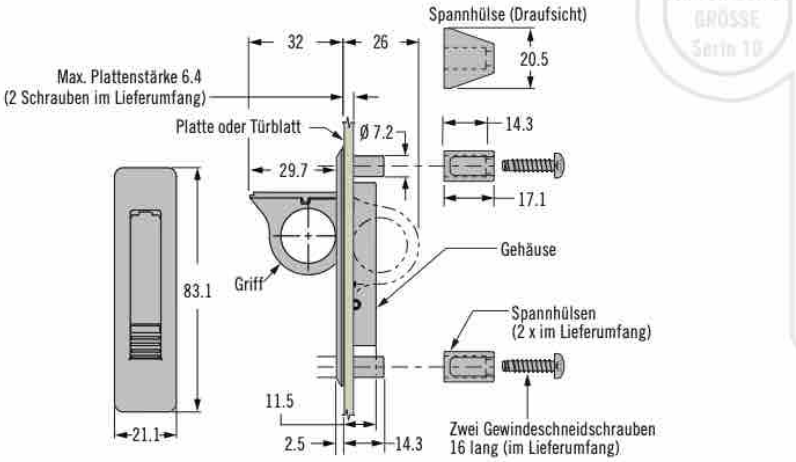

Weitere Optionen erhältlich. Ausführliche Daten, Montageanleitungen und Produktnummern unter

INFO CLIC

www.southco.com/67

Alle Maße in Millimeter, falls nicht anders angegeben

southco
CONNECT · CREATE · INNOVATE

20 Series

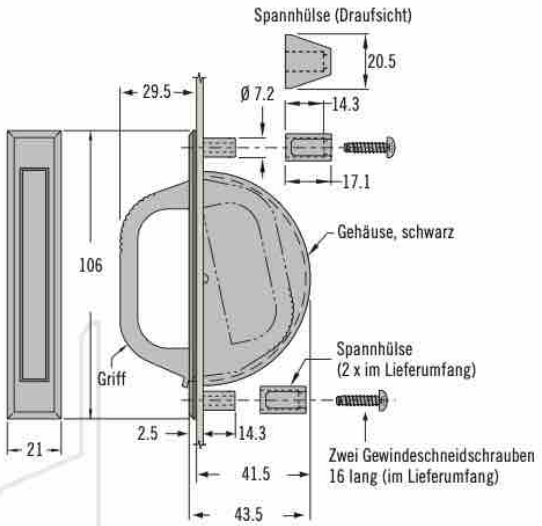

40 Series

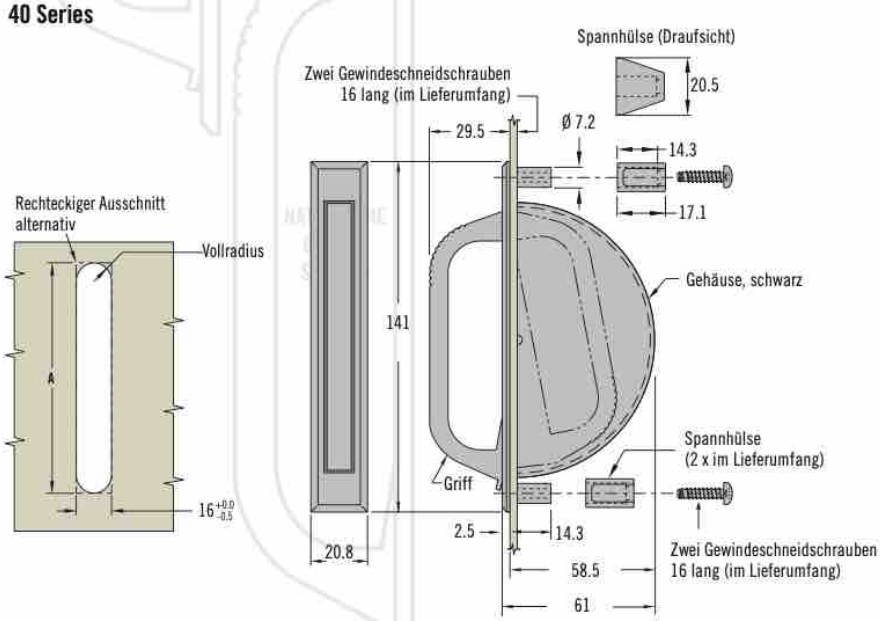

Serie	Produktnummer		Montagemaß
	Griff, silbermatt	Griff, schwarz	A
10-Kunststoff	~	67-10	76 $^{+1.0}_{-.00}$
10-Metall	67-14	67-12	77.5 $^{+1.0}_{-.00}$
20	67-27	67-25	102 $^{+1.0}_{-.00}$
40	67-47	67-45	136 $^{+1.0}_{-.00}$

Produktnummer

Siehe Tabelle

Weitere Optionen erhältlich. Ausführliche Daten, Montageanleitungen und Produktnummern unter

INFO CLIC

www.southco.com/67

southco®
CONNECT · CREATE · INNOVATE

Alle Maße in Millimeter, falls nicht anders angegeben

B8 Handgriffe

Große Ausführung

- **Montage von der Front- oder Rückseite**
- **Robuster, ergonomischer Griff**
- **Hohe Festigkeit bei geringem Gewicht**

Werkstoff und Oberfläche

Griff: ABS Thermoplast, schwarz
Schrauben: Stahl, verzinkt

Festigkeitsrichtwerte

Maximale statische Last: 775 N

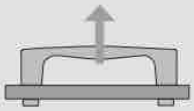

Entflammbarkeit: UL94-HB

Betriebstemperatur:
-40°C to 60°C

Hinweise zur Installation

Maximales Drehmoment zum Anziehen der Schrauben = 4.0 N•m (nur bei Montage von der Rückseite).

Hinweis

Als Los verpackt

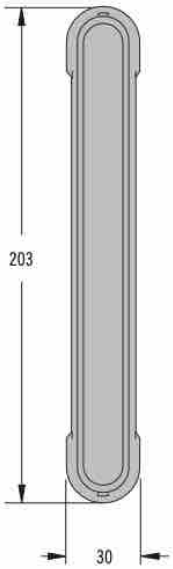

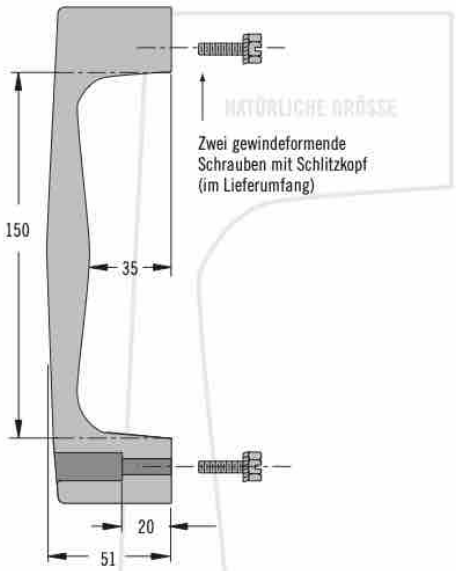

Produktnummer	
Montage (Rückseite)	Montage (Frontseite)
B8-66-3	B8-63-3

Montage (Rückseite)

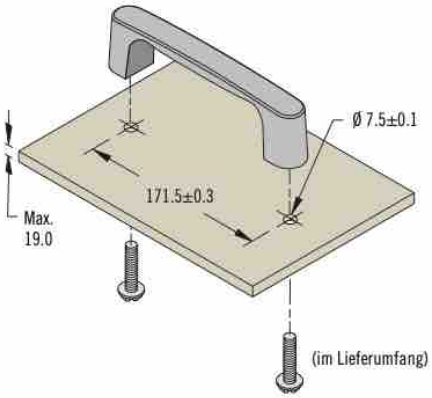

Montage (Frontseite)

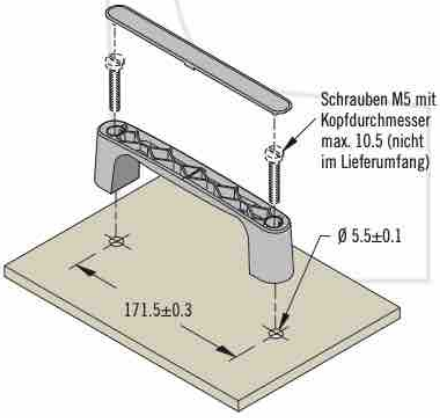

Weitere Optionen erhältlich. Ausführliche Daten, Montageanleitungen und Produktnummern unter

INFO CLIC

www.southco.com/B8

Alle Maße in Millimeter, falls nicht anders angegeben

southco
CONNECT · CREATE · INNOVATE

B8 Handgriffe

Kleine Ausführung

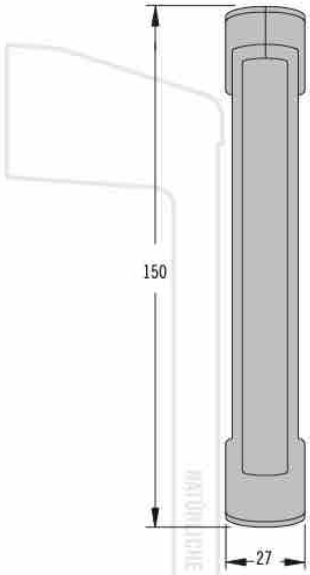

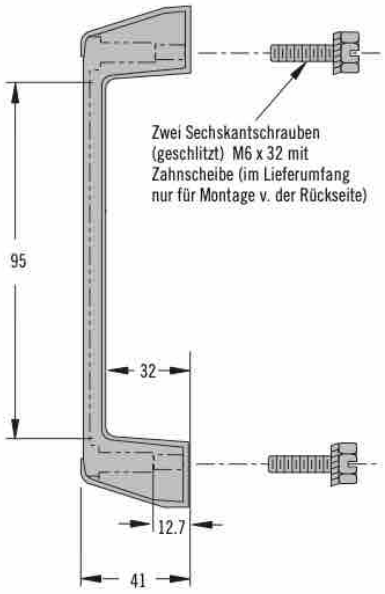

Produktnummer	
Montage von der Rückseite	Montage von der Frontseite
B8-45-3	B8-43-3

- **Montage von der Front- oder Rückseite**
- **Leichter ergonomischer Griff**

Werkstoff und Oberfläche

Griff: ABS Thermoplast, schwarz
Schrauben: Stahl, verzinkt

Festigkeitsrichtwerte

Maximale statische Last:550 N

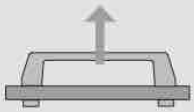

Entflammbarkeit: UL94-HB

Betriebstemperatur:
-50°C to 60°C

Hinweise zur Installation

Montage von der Rückseite: Schrauben M6 x 32 (im Lieferumfang).

Maximales Drehmoment zum Anziehen der Schrauben = 4.0 N•m
Gewindelänge: Für Plattenstärken > 16 mm = Plattenstärke + 16 mm

Hinweis

Als Los verpackt

Montage von der Rückseite

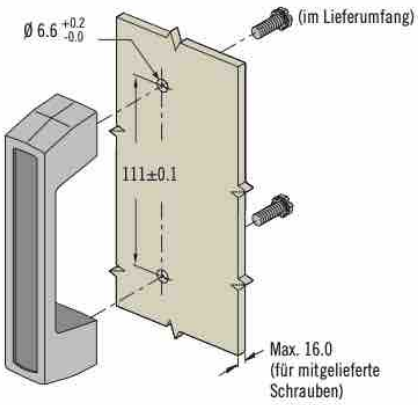

Montage von der Frontseite

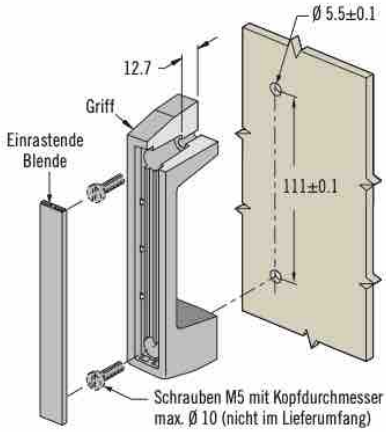

Weitere Optionen erhältlich. Ausführliche Daten, Montageanleitungen und Produktnummern unter

INFO CLIC

www.southco.com/B8

southco®
CONNECT · CREATE · INNOVATE

Alle Maße in Millimeter, falls nicht anders angegeben

P8 Handgriffe

Verdeckte Montage

- **Rundes oder ovales Profil in Farbvarianten**
- **Verdeckte Montage**
- **Vier Standardlängen**

Werkstoff und Oberfläche

Aluminium, schwarz oder klar eloxiert

Festigkeitsrichtwerte

Maximale statische Last: 1500 N

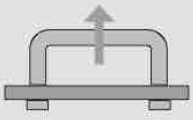

Hinweise zur Installation

Schrauben nicht im Lieferumfang. Gewindelänge = Stärke der Platte plus 5mm

Maximales Drehmoment zum Anziehen der Schrauben = 1.7 N·m

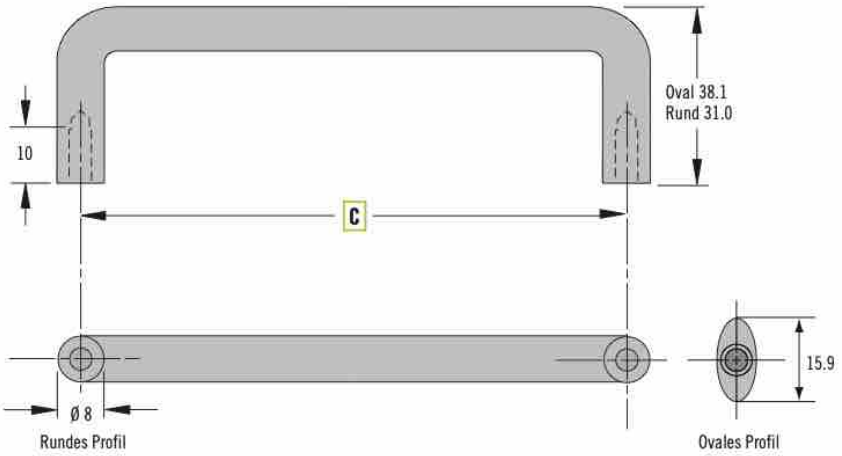

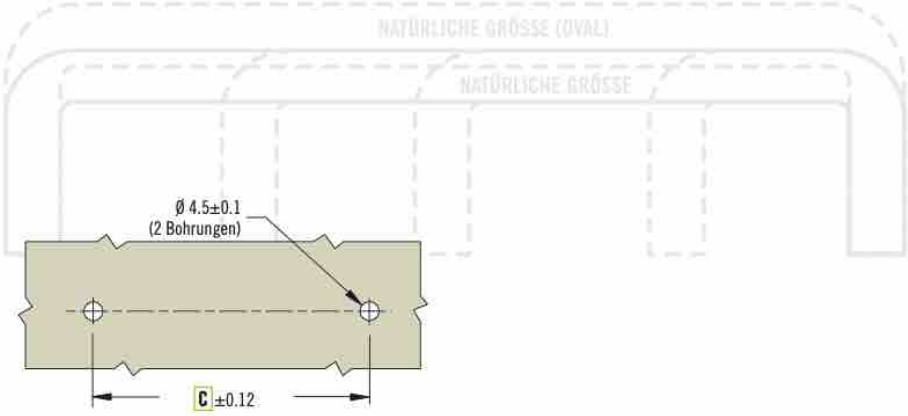

Bestimmen der Produktnummer

Optische Gewindekennung:
M4 = zylindrische Senkung
8-32 konische Senkung

Rundes Profil

P8 - C - 31 - T -1 F- P

C Grifflänge
- **030** 30 mm
- **064** 64 mm
- **096** 96 mm
- **128** 128 mm

T Gewindebuchse
- **08** Zoll 8-32
- **M4** Metrisch M4 x 0.7

P Liefereinheit
Weglassen wenn Einzelverpackung gewünscht ist
- **3** Als Los verpackt (Rücksprache mit Southco notwendig)

F Oberfläche
- **1** Klar eloxiert
- **5** Schwarz eloxiert

Produktnummer

Griffe mit ovalem Profil: Innengewinde nur mit 10-32 tief erhältlich

Ovales Profil

Oberfläche	Produktnummer		C
	Als Los verpackt	Einzeln verpackt	
Klar eloxiert	P8-128-38-10V-11-3	P8-128-38-10V-11	128
Schwarz eloxiert	P8-128-38-10V-15-3	P8-128-38-10V-15	

Weitere Optionen erhältlich. Ausführliche Daten, Montageanleitungen und Produktnummern unter

INFO CLIC *www.southco.com/P8*

Alle Maße in Millimeter, falls nicht anders angegeben

southco CONNECT · CREATE · INNOVATE

P9 Handgriffe

Klappgriff · Verdeckte Montage

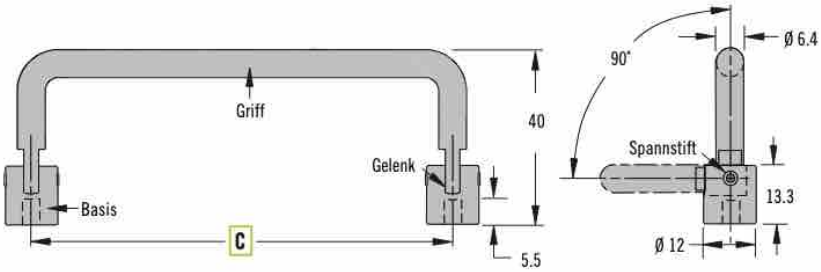

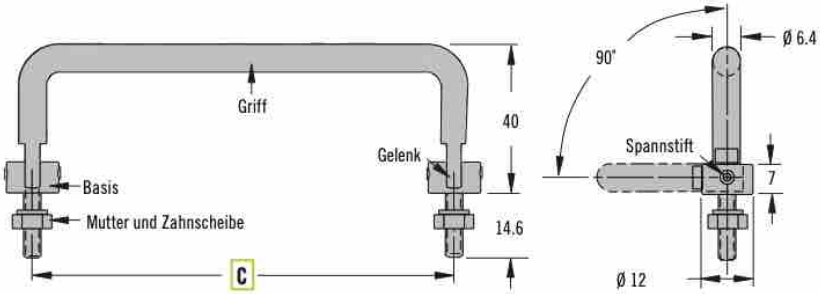

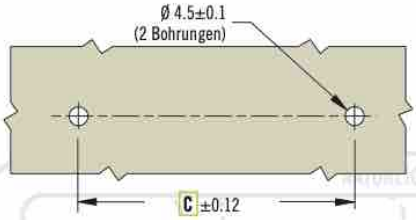

- **Bauhöhe 13.3 mm in geklapptem Zustand**
- **Montage von der Rückseite**
- **Vibrationssicher**

Werkstoff und Oberfläche

Griff und Basis: Aluminium, schwarz oder blank eloxiert
Stift, Mutter und Zahnscheibe: Edelstahl, passiviert
Lagerhülse: Nylon

Festigkeitsrichtwerte

Maximale statische Last:
Ausf. Gewindebuchse: 600 N
Ausf. Gewindebolzen: 400 N

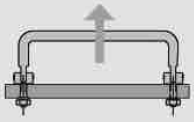

Hinweise zur Installation

Ausf. Gewindebuchse:
Schrauben nicht im Lieferumfang.
Gewindelänge = Stärke der Platte plus 5 mm.

Maximales Drehmoment zum Anziehen der Schrauben = 1.7 N•m

Ausf. Gewindebolzen:
Stärke der Platte max. 8.4
Befestigungsmuttern im Lieferumfang
Maximales Drehmoment zum Anziehen der Muttern = 11.5 N•m

Bestimmen der Produktnummer

Optische Gewindekennung:
M4 = zylindrische Senkung
8-32 = konische Senkung

P9 - C - 40 - T B - 1 F - P

C Grifflänge
040 40 mm
064 64 mm
096 96 mm
128 128 mm

T Gewinde
08 Zoll 8-32
M4 Metrisch M4 x 0.7

B Ausführung
N Gewindebuchse
X Gewindebolzen

F Oberfläche
1 Klar eloxiert
5 Schwarz eloxiert

P Liefereinheit
Weglassen wenn Einzelverpackung gewünscht ist
3 Als Los verpackt (Rücksprache Southco)

southco
CONNECT · CREATE · INNOVATE

Alle Maße in Millimeter, falls nicht anders angegeben

Weitere Optionen erhältlich. Ausführliche Daten, Montageanleitungen und Produktnummern unter

INFO CLIC

www.southco.com/P9

B4 Griffe

Verdeckte Montage

- **Einfach und schnell zu montieren**
- **Geringes Gewicht**

Werkstoff und Oberfläche

Aluminium, klar oder schwarz eloxiert

Festigkeitsrichtwerte

Maximale statische Last: 5560 N

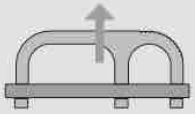

Hinweise zur Installation

Schrauben nicht im Lieferumfang
Gewindelänge = Plattenstärke + 9.5 mm
Für die Montage der Serien 200, 300 und 400 kann die mittlere Schraube auch entfallen.

Maximales Drehmoment zum Anziehen der Schrauben = 2.3 N•m (nicht im Lieferumfang)

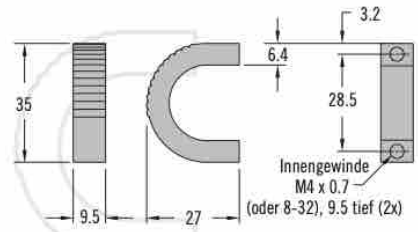

"KLEIN" NATÜRLICHE GRÖSSE

Mittel

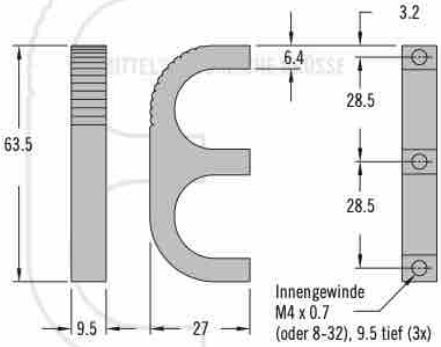

Groß

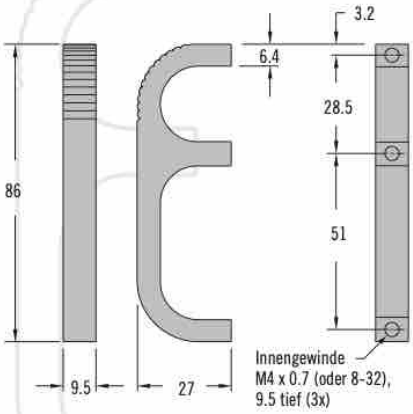

"GRÖSS" NATÜRLICHE GRÖSSE

Extra Groß

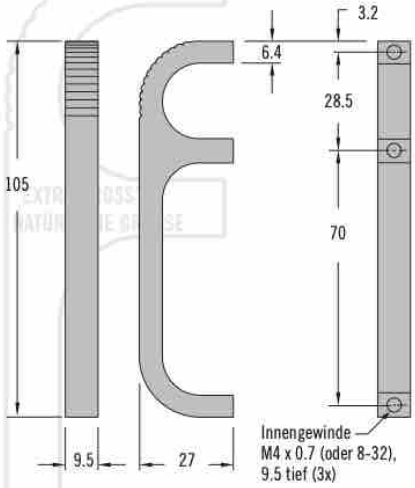

Bestimmen der Produktnummer

B4 - T - S 0 3 - 1 F - P

T Innengewinde
- **10** Zoll 8-32
- **50** Metrisch M4 x 0.7

S Serie
- **1** Klein
- **2** Mittel
- **3** Groß
- **4** Extra Groß

P Liefereinheit
Weglassen, wenn Einzelverpackung gewünscht ist
- **3** Als Los verpackt (Rücksprache mit Southco notwendig)

F Oberfläche
- **1** Klar eloxiert
- **5** Schwarz eloxiert

Alle Maße in Millimeter, falls nicht anders angegeben

Weitere Optionen erhältlich. Ausführliche Daten, Montageanleitungen und Produktnummern unter

INFO CLIC

www.southco.com/B4

southco
CONNECT · CREATE · INNOVATE